METAL ROBOT魂 超合金 CHOGOKIN THE ROBOT SPIRITS

取扱説明書

©創通・サンライズ

アカツキ（シラヌイ装備）
SEED FREEDOM Ver.

矢印一覧 Arrow List	取り付けます。Attachable	取り外します。Removable	可動します。Movable

■ 取扱説明書の画像と商品とは、多少異なりますのでご了承ください。

⚠ 注 意 お買い上げのお客様へ 必ずお読みください。

- ●本商品の対象年齢は15才以上です。対象年齢未満のお子様には絶対に与えないでください。
- ●小さな部品がありますので、小さなお子様が誤って飲み込まないように注意してください。窒息などの危険があります。
- ●尖った部分や鋭い部分がありますので、取扱や保管場所に注意してください。思わぬケガをするおそれがあります。

《 使用上の注意 》

- ●本商品は精密に作られています。無理な力を加えたり、落としたりすると破損するおそれがあります。
- ●本商品を樹脂製のソファーやシート、タイルなどの上に置かないでください。長時間接触していると色が移る場合があります。

ディスプレイサポートには別売りの魂STAGEを!⇒
https://tamashiiweb.com/special/t_stage/

❗注意 本商品は全体にメッキ／メタリック彩色を施しております。組み立て～操作の際にキズがつくおそれがありますので取扱には十分注意してください。

セット内容

- ■ 取扱説明書（本書） …… 1枚
- ■ アカツキ 本体 …… 1体
- ■ 交換用手首 …… 6個
- ■ ビームサーベル柄 …… 2個
- ■ 両刃ビームサーベル柄 …… 1個
- ■ ビームサーベル刃 …… 2個
- ■ ヒャクライ（ビームライフル） …… 1個
- ■ 防盾（シールド） …… 1個
- ■ シラヌイ …… 1個
- ■ 射出エフェクト …… 7個
- ■ ビーム砲塔支柱 …… 7個
- ■ ビーム砲塔ジョイントA／B …… 各1個
- ■ 本体用ジョイント …… 1個
- ■ 支柱（大／小） …… 各1個
- ■ 台座 …… 1個

■ 本体手首

■ 交換用手首（本体手首とつけかえることができます。）

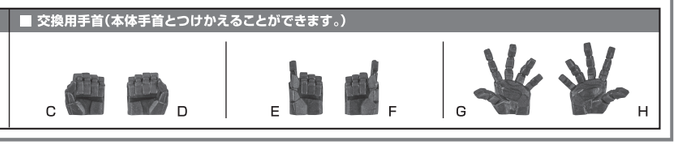

本体の可動

ビームサーベル

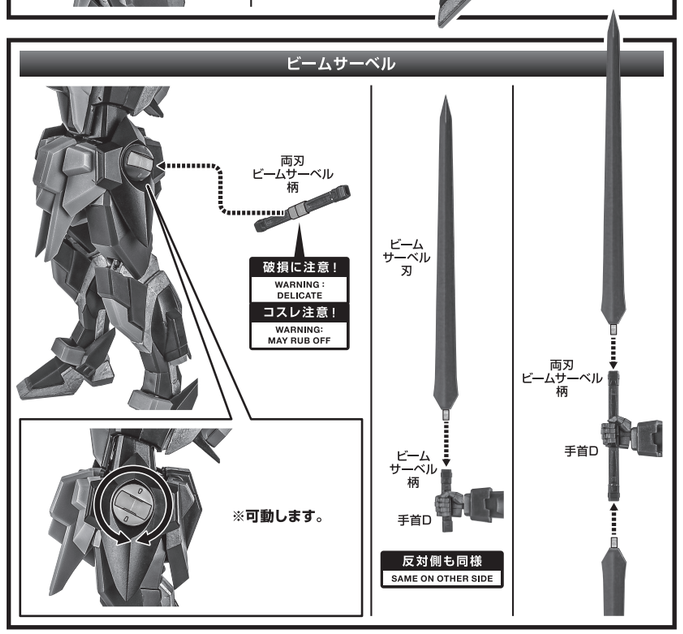

ヒャクライ（ビームライフル）

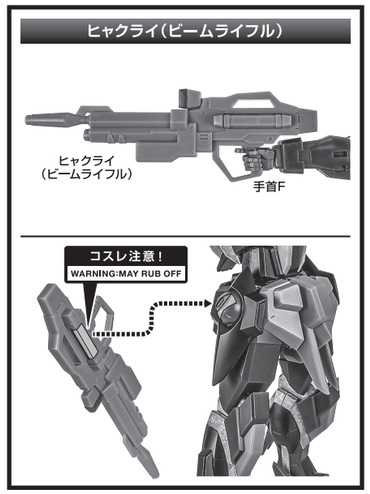

防盾（シールド）

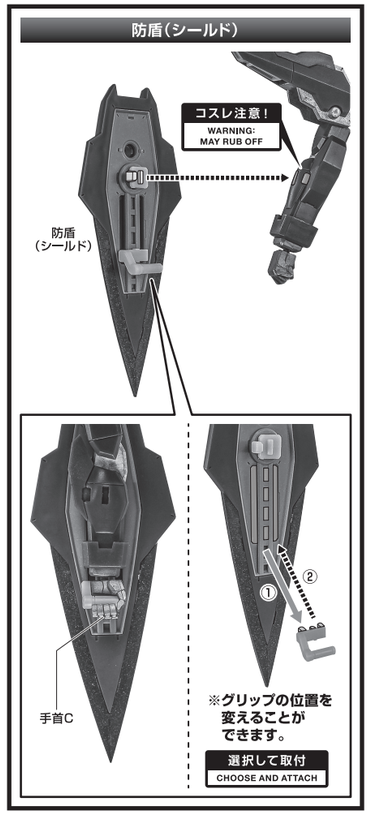

ディスプレイ

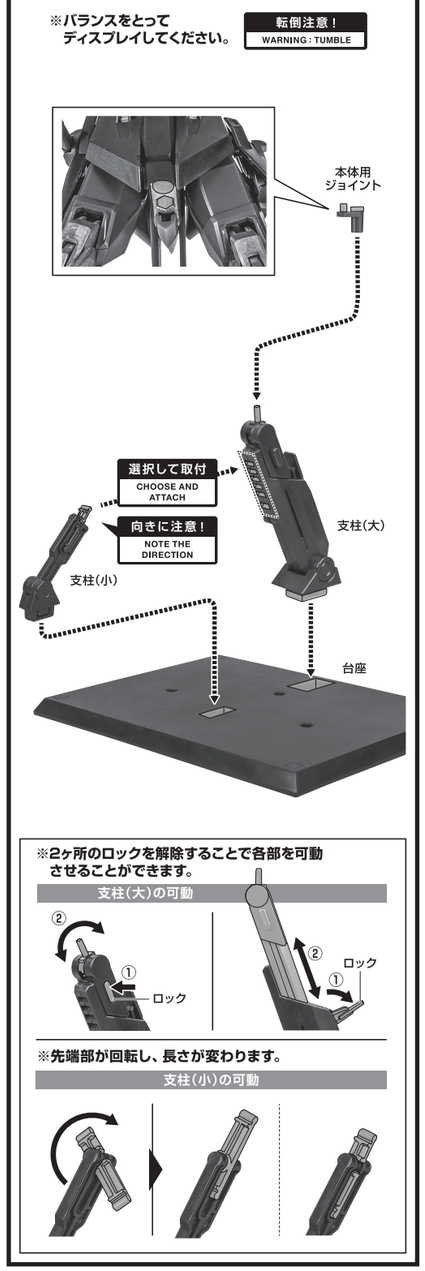

本体へのシラヌイの装備

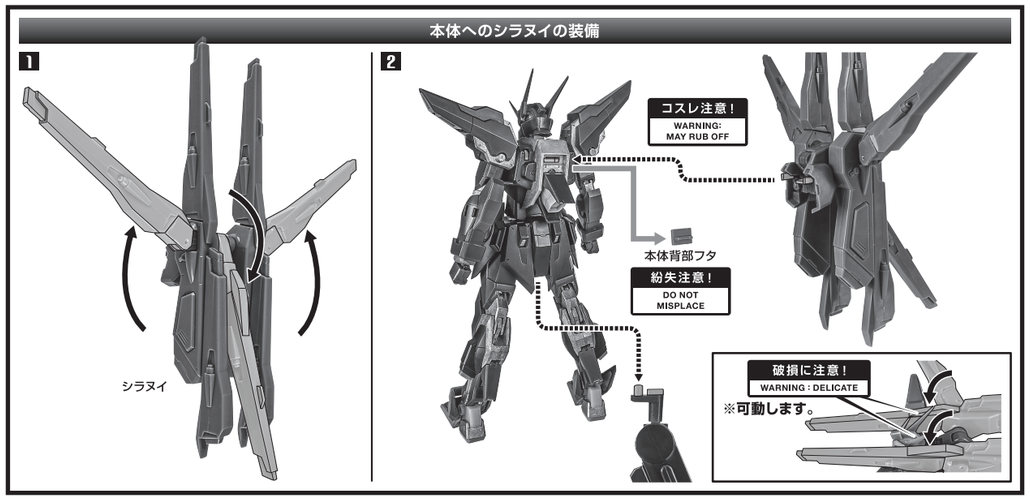
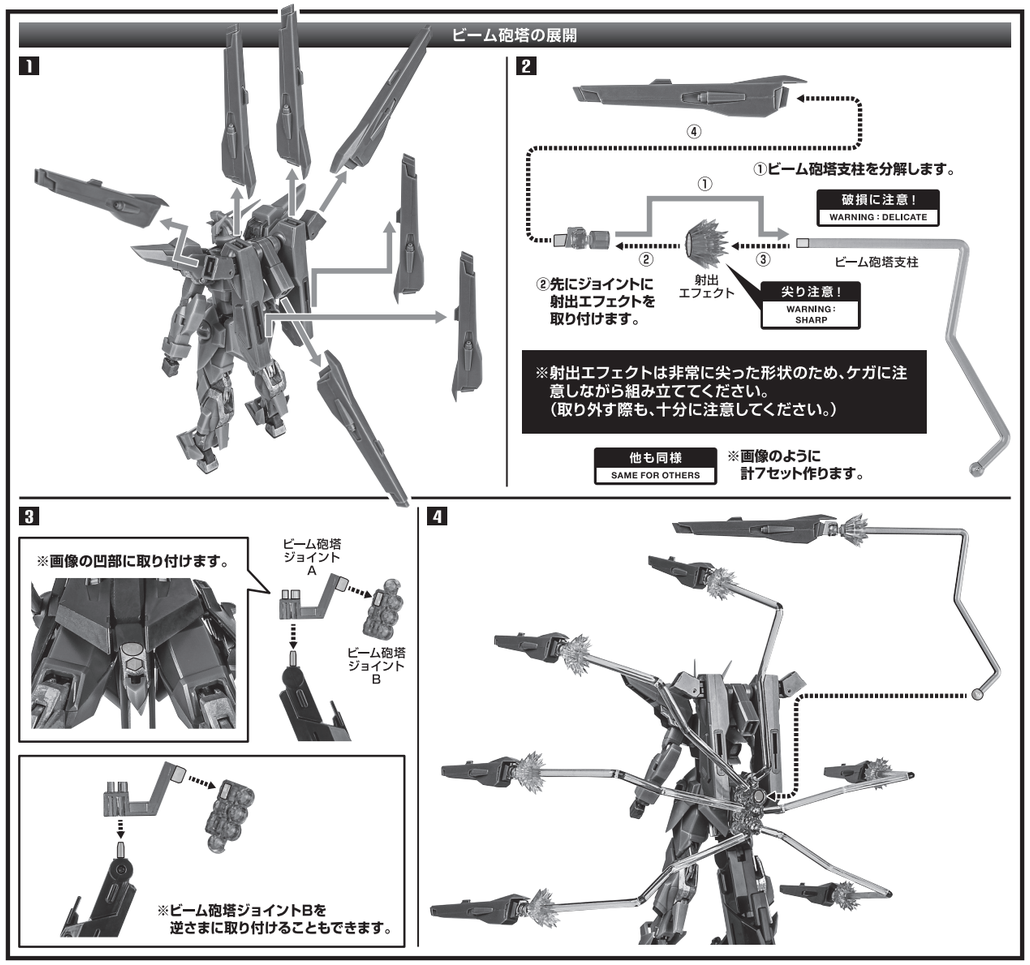
ビーム砲塔の展開